EX 6

Automotores GILDEMEISTER

Marca	**HYUNDAI**	
Modelo	**EX 6**	
Categoría	**N2**	
Motor	**Hyundai D4CC (Electrónico Euro IV)**	
Carrocería de fábrica	**Chasis Cabinado**	
Fórmula rodante	**4X2**	
Versión	**LSPV**	**ABS**
País de origen / Ensamblaje	**COREA DEL SUR / CHINA**	
MOTOR		
Marca / Modelo / Combustible	Hyundai / D4CC16 / Diesel 2	
Nivel de emisiones	EURO IV	
Cilindrada (cc)	2,891	
Potencia máxima (hp / RPM)	158 / 3,000	
Torque máximo (kg-m / RPM)	40 / 1,500	
Número de cilindros	4 cilindros en línea	
Sistema de válvulas	4 válvulas por cilindro	
Sistema de admisión de aire	Turbo cargado + Intercooler + EGR	
Sistema de combustible	Electrónico CRDi - Denso Common Rail	
Relación de compresión	15.5 a 1	
Tanque de combustible (L / gal)	100 / 26.5 - (acero)	
TRANSMISIÓN		
Modelo	MO35S5 (Overdrive)	
Tipo	Sincronizada, mecánica, 5 adelante + 1 retroceso	
Ratios de transmisión		
1era	5,380	
2da	3,028	
3era	1,700	
4ta	1,000	
5ta Overdrive	0,722	
Reversa	5,380	
EJE POSTERIOR		
Ratio de corona	5,857	
DIMENSIONES		
Longitud total de chasis (mm)	6,110	
Distancia entre ejes (mm)	3,400	
Voladizo delantero (mm)	1,125	
Voladizo posterior (mm)	1,585	
Ancho máximo de cabina (mm)	2,028	
Altura de cabina (mm)	2,295	
Largo / Ancho / Alto Carrozable (**) (mm)	4,600 / 2,200 / 2,200	
Trocha delantera (mm)	1,680	
Trocha posterior (mm)	1,495	
Distancia entre largueros (mm)	860	
Radio mínimo de giro (m)	6,3	
PESOS		
Peso bruto vehicular (kg)	6,500	
Capacidad del eje delantero (kg)	2,400	
Capacidad del eje posterior (kg)	4,100	
Peso neto vehicular (kg)	2,495	
Capacidad de carga bruta (kg)	4,005	

Versión	**LSPV**	**ABS**
FRENOS		
Tipo	Frenos hidráulicos con válvula reguladora de frenado LSPV	Frenos hidráulicos con sistema ABS
Delanteros	Tambor / Zapatas	
Posteriores	Tambor / Zapatas	
Freno de motor	Tipo mariposa al escape, con control eléctrico y mando al vacío	
Freno de estacionamiento	Mecánico (Tambor / Zapata) a la salida de la caja de cambios	
CHASIS		
Suspensión delantera	Muelles semielípticos con amortiguadores hidráulicos de doble acción telescópica	
Suspensión posterior	Muelles semielípticos con amortiguadores hidráulicos de doble acción telescópica	
Dirección	Hidráulica de bolas recirculantes / Columna de dirección regulable	
Barras estabilizadoras	Sí	No
Embrague	Mando hidráulico, monodisco, diafragma de resorte, diámetro (310 - 188mm)	
Cabina / Mandos del operador	De acero, con zonas de seguridad / Full ergonómico	
Cinturones de seguridad	De 3 puntos para piloto y copiloto, 2 puntos intermedio	
Asientos en la cabina	De uretano, reclinable, ajustables	
NEUMÁTICOS		
Delanteros	7.00 R16 - 10PR	
Posteriores	7.00 R16 - 10PR	
SISTEMA ELÉCTRICO		
Tipo	12 voltios / Energía y controles electrónicos	
Baterías	1 batería de 12 voltios / MF 100 AH	
Alternador	12 voltios - 55 A	
Arrancador	12 voltios - 5.0 KW	
EQUIPAMIENTO		
· Aire acondicionado de fábrica	· Estuche de herramientas, llave de ruedas, gata	
· Palanca de frenos de estacionamiento	· Palanca de activación de freno de motor	
· Palanca de luces	· Llanta de repuesto	
· Franja oscurecida en el parabrisas	· Luces eléctricas	
· Indicadores y relojes de fácil lectura	· Radio musical + USB + MP3	
· Cierre centralizado de puertas	· Tapasol para piloto y copiloto	
· Faros neblineros		

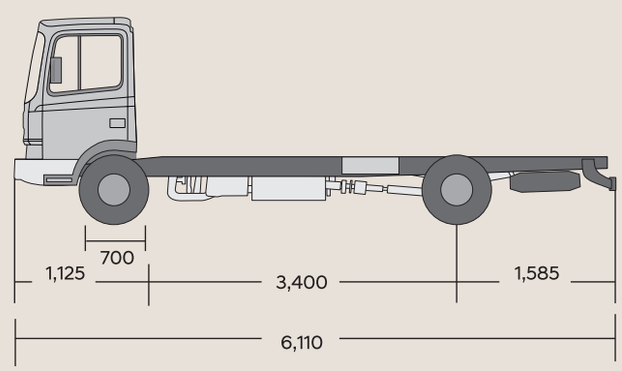

DIMENSIÓN LATERAL

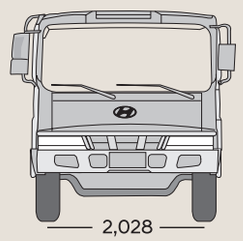

DIMENSIONES FRONTAL Y POSTERIOR

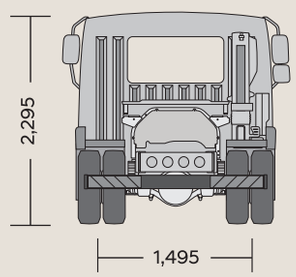

02/2020

Fotos referenciales. Las especificaciones pueden variar sin previo aviso. *La garantía varía de acuerdo a modelo/versión. Consultar con tu asesor de venta la garantía disponible para cada unidad Hyundai Camiones y Buses.

EX 6

Automotores GILDEMEISTER

www.hyundaicamiones.pe

HYUNDAI Camiones y Buses